Produktbeschreibung
product descripton

Druck: 13.12.2022

| Artikelnummer<br>identification code | 0030063-2 | Fotos und Bilder dienen nur der Veranschaulichung. Abweichungen in Farbe und Form sind möglich!<br><br>Photos and figures are for illustration onla. Colour and design ist not guaranteed. |
|---|---|---|

| | |
|---|---|
| Gabelflansch DIN 225/12-16 / L1=110 | flange yoke DIN 225/12-16 / L1=110 |
| für KR 65x172 | for UJ 65x172 |

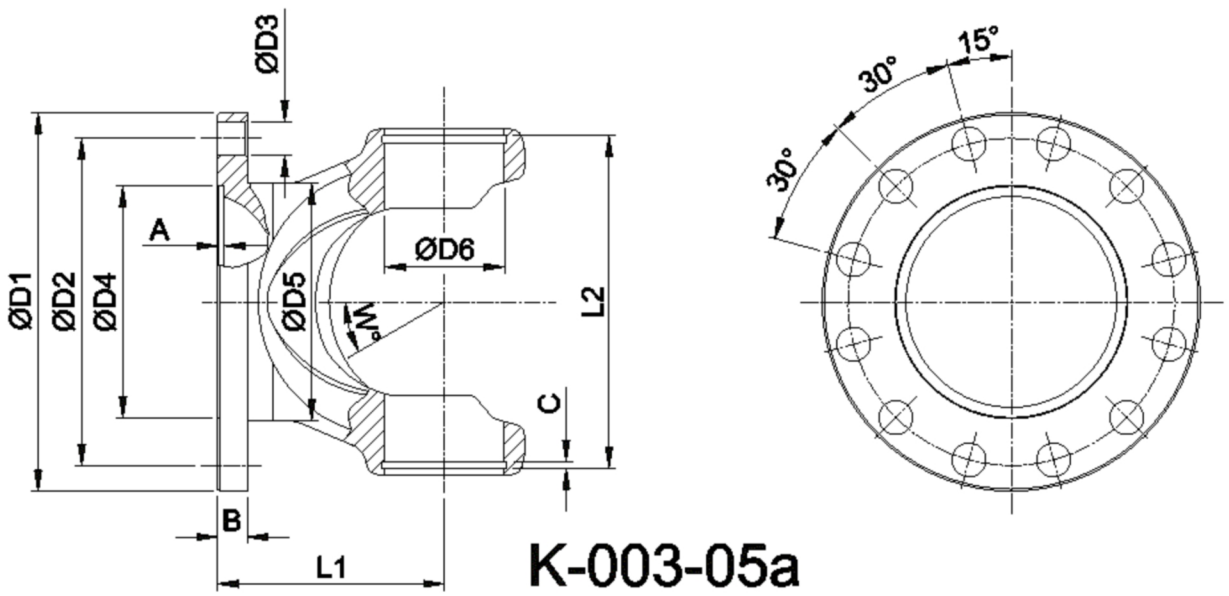


Gewicht: 9,100 kg

| | | | | | | | |
|---|---|---|---|---|---|---|---|
| D1 | 225,00 | L1 | 110,00 | A | 5,00 | W | 30° |
| D2 | 196,00 | L2 | 177,00 | B | 15,00 | | |
| D3 | 16,00 | | | C | 3,15 | | |
| D4 | 140,00 | | | | | | |
| D6 | 65,00 | | | | | | |

www.gelenkwellenfabrik.de

Gelenkwellenfabrik Wilhelm Sass KG
E-mail: verkauf@w-sass.de
Brookstraße 14
22145 Stapelfeld
Telefon: +49(0)40-22 63 301-0
Telefax: +49(0)40-22 63 301-19